FUTURMEC Srl

Via Don Corrado Catani, n. 47 - 61049 Urbania
Tel. 0722.312966
Email: commerciale@futurmecurbania.com

M.I.U.M.
Manuale di installazione uso e manutenzione

CALIBRO REGOLATORE
Mod. “RSR01”

Anno di costruzione: 2023

INDICE GENERALE

CAP. 1. CERTIFICATO DI CONFORMITÀ PRODOTTO 2001/95/CE 3
CAP. 2. SCOPO DEL MANUALE 4
IMPORTANZA DEL MANUALE 4
SCOPO / FINALITÀ DEL MANUALE 4
DESTINATARI 4
CONSERVAZIONE 5
AGGIORNAMENTI, INTEGRAZIONI E SOSTITUZIONE 5
INFORMAZIONI GENERALI 5
CONSULTAZIONE 6
CAP. 3. DESCRIZIONE E COMPOSIZIONE DEL PRODOTTO 8
3.1. COLLAUDI EFFETTUATI PRIMA DELLA CONSEGNA 8
3.2. CAMPO DI APPLICAZIONE E CARATTERISTICHE TECNICHE 8
SCOPO, FINALITÀ E PARTI COSTRUTTIVE 8
DATI TECNICI E COSTRUTTIVI 9
USO NORMALE, USO IMPROPRIO, USO NON CORRETTO O VIETATO 9
USO SCORRETTO RAGIONEVOLMENTE PREVEDIBILE 10
CAP. 4. ISTRUZIONI PER LA SICUREZZA 12
4.1. INDICAZIONI SUI RISCHI RESIDUI PRESENTI 12
RISCHI RESIDUI 12
CAP. 5. COMPOSIZIONE IMBALLAGGIO, TRASPORTO E MESSA IN SERVIZIO 14
5.1. COMPOSIZIONE IMBALLAGGIO 14
COMPOSIZIONE DEL PRODOTTO ALL'INTERNO DEL SUO IMBALLO 14
5.2. IMMAGAZZINAGGIO, TRASPORTO E MOVIMENTAZIONE 15
IMMAGAZZINAGGIO 15
TRASPORTO, SOLLEVAMENTO E MOVIMENTAZIONE 15
5.3. INSTALLAZIONE E MESSA IN SERVIZIO 16
INSTALLAZIONE 16
CAP. 6. USO DEL PRODOTTO 18
6.1. USO PREVISTO 18
CAP. 7. MANUTENZIONE, LUBRIFICAZIONE, PULIZIA 21
7.1. GENERALITÀ - REQUISITI DEL MANUTENTORE 21
7.2. INTERVENTI DI MANUTENZIONE 21
INTERVENTI ESEGUIBILI DAGLI UTILIZZATORI DEL PRODOTTO 21
CAP. 8. DURATA VITA MEDIA, DEMOLIZIONE E SMALTIMENTO 22
8.1. DURATA VITA MEDIA 22
8.2. DEMOLIZIONE E SMALTIMENTO 22

CAP. 1. CERTIFICATO DI CONFORMITÀ PRODOTTO 2001/95/CE

CERTIFICATO DI CONFORMITÀ PRODOTTO "2001/95/CE"

Il sottoscritto, rappresentante il seguente fabbricante

Produttore	**FUTURMEC Srl** **P. IVA / C.F. 02202510414**
Indirizzo	**Via Don Corrado Catani, n. 47 - 61049 Urbania**

ha incaricato la seguente persona fisica, autorizzata a costituire la documentazione tecnica redatta a garantire il processo di valutazione di conformità, in adempimento alla Direttiva Comunitaria 2001/95/CE

Nome	**Sideri Michele**
Indirizzo	**Via Don Corrado Catani, n. 47 - 61049 Urbania**

Il PRODUTTORE dichiara qui di seguito che il prodotto:

Denominazione generica / commerciale	**RSR01**
Funzione	**Calibro Regolatore**
Anno di costruzione 1° Versione	**2023**

Risulta conforme a tutte le diposizioni pertinenti previste dalla seguente direttiva comunitaria (comprese tutte le modifiche applicabili)

2001/95/CE – Direttiva relativa alla sicurezza generale dei prodotti

La documentazione tecnica è stata redatta in conformità all'articolo 3 e articolo 5.

Il produttore "Futurmec Srl" in base alle informazioni in possesso, qualora riscontrasse che il prodotto immesso sul mercato presenta per il consumatore rischi incompatibili con l'obbligo generale di sicurezza, si impegna sin da subito ad informare immediatamente le autorità competenti degli Stati membri alle condizioni stabilite dall'allegato I, precisando in particolare le azioni intraprese per prevenire i rischi per i consumatori.

Urbania (PU), 06/06/2023

Timbro e Firma

……..

CAP. 2. SCOPO DEL MANUALE

IMPORTANZA DEL MANUALE

Il presente manuale è da considerarsi come **parte integrante del prodotto**:

a. deve essere custodito per tutta la vita del prodotto.
b. deve accompagnare il prodotto in caso di cessione dello stesso.
c. oltre a riportare tutte le notizie utili per il consumatore, contiene tutte le specifiche per gli operatori di settore, riguardo al montaggio, regolazioni e manutenzioni rese necessarie.

SCOPO / FINALITÀ DEL MANUALE

Il manuale delle istruzioni per l'uso **ha lo scopo di** fornire al consumatore tutte le informazioni necessarie affinché, oltre ad un adeguato utilizzo del prodotto fornito, sia in grado di gestire lo stesso nel modo più autonomo e sicuro possibile.

Inoltre il presente manuale è stato redatto allo scopo di fornire indicazioni ed avvertenze per conoscere il prodotto fornito, per comprendere i suoi principi e limiti di funzionamento.

Prima di effettuare qualsiasi operazione sul prodotto, l'utilizzatore deve leggere attentamente questo manuale.
Questo manuale è parte essenziale ed integrante del prodotto. Contiene importanti informazioni la cui conoscenza è fondamentale per poter operare correttamente in condizioni di massima sicurezza.
Il prodotto deve essere destinato unicamente all'uso per il quale è espressamente designato.
Ogni uso del prodotto con modalità diverse da quelle indicate nel presente documento, è da considerarsi improprio e pertanto il costruttore né declina ogni responsabilità.
Il costruttore non può essere considerato responsabile per ogni eventuale guasto causato da un uso irragionevole, improprio e/o sbagliato.
Per eventuali dubbi rivolgersi pertanto all'ufficio tecnico della costruttrice FUTURMEC Srl

Il consumatore **deve leggere e comprendere** con estrema attenzione le informazioni riportate nel presente manuale delle istruzioni per l'uso, in quanto una corretta predisposizione, installazione, uso e manutenzione del prodotto costituiscono la base del rapporto costruttore – consumatore.
In caso di dubbi sulla corretta interpretazione delle istruzioni, interpellare il costruttore del prodotto per ottenere i necessari chiarimenti.

DESTINATARI

Il presente manuale delle istruzioni per l'uso, consegnato in numero di una copia assieme al prodotto, viene fornito come parte integrante del prodotto, è rivolto sia ai consumatori per l'uso proprio, che ai tecnici qualificati abilitati e competenti per l'installazione e la manutenzione del prodotto.

I consumatori addetti all'uso del prodotto, non devono eseguire operazioni riservate ai manutentori o ai tecnici qualificati.
Il costruttore del prodotto non risponde di danni derivanti dalla mancata osservanza di questo divieto.

CONSERVAZIONE

- Il presente manuale delle istruzioni per l'uso deve essere conservato nelle immediate vicinanze del prodotto, e/o comunque dentro l'apposito cofanetto "scatola – contenitore" e, soprattutto, al riparo da liquidi, da umidità, eccessivo calore e quant'altro ne possa compromettere lo stato di leggibilità.
- Consultare il manuale in modo da non danneggiare tutto od in parte il contenuto.
- Non asportare pagine dal manuale.

AGGIORNAMENTI, INTEGRAZIONI E SOSTITUZIONE

- Nel caso il presente manuale subisca danneggiamenti o venga smarrito, è possibile richiederne copia al costruttore Futurmec Srl
- Il presente manuale rispecchia lo stato della tecnica al momento della costruzione del prodotto; il costruttore si riserva il diritto di aggiornare la produzione e di conseguenza altre edizioni del manuale, senza l'obbligo di aggiornare produzioni o manuali precedenti, se non in casi particolari riguardanti la salute e la sicurezza delle persone.
- Il consumatore può comunque richiedere, rivolgendosi a Futurmec Srl, eventuali aggiornamenti od integrazioni al manuale, che fossero necessarie e che saranno allora da considerarsi parti integranti dello stesso.
- Nel caso in cui il consumatore desideri ricevere ulteriori informazioni, è pregato di contattare direttamente il costruttore Futurmec Srl

INFORMAZIONI GENERALI

- Utilizzare correttamente il prodotto
- Rispettare ed applicare le prescrizioni di sicurezza indicate nel manuale
- Porre particolare attenzione al capitolo specifico ove sono evidenziati gli eventuali rischi residui presenti sul prodotto e le prescrizioni a cui devono attenersi gli operatori.
- Futurmec Srl si ritiene responsabile per il prodotto nella sua originale configurazione. Qualsiasi intervento che alteri la struttura del prodotto deve essere approvato e registrato negli uffici tecnici di Futurmec Srl
- Futurmec Srl non si ritiene responsabile per danni arrecati dall'uso improprio o non corretto del prodotto e della documentazione.
- Futurmec Srl non si ritiene responsabile per danni arrecati dalla violazione di norme imperative, negligenza, imperizia, imprudenza e non

rispetto di norme regolamentari da parte del consumatore e/o tecnico qualificato del settore

- Futurmec Srl non si ritiene responsabile per le conseguenze causate dall'uso di parti di ricambio non originali.
- Futurmec Srl si riserva il diritto di effettuare cambiamenti a questo manuale ed al prodotto senza l'obbligo di preavviso.
- Futurmec Srl si rende disponibile a fornire la propria esperienza e collaborazione per la risoluzione di eventuali problematiche che dovessero eventualmente insorgere.
- Futurmec Srl si ritiene responsabile solo per le informazioni riportate nella versione originale del manuale in lingua italiana.
- L'inosservanza delle prescrizioni contenute in questo manuale provocherà l'immediato decadimento della garanzia.

ATTENZIONE

Per motivi di chiarezza alcune illustrazioni del presente manuale potrebbero rappresentare il prodotto o parti di esso con viteria rimossa o non presente!!!

NON utilizzare il prodotto in tali condizioni.

Il prodotto può funzionare solamente se provvisto di tutte le sue parti

CONSULTAZIONE

Durante la consultazione del presente manuale d'installazione, uso e manutenzione, troverete il simbolo riportato qui a fianco. Esso è associato alle parole: PERICOLO, ATTENZIONE.
Ciò significa che si è in **presenza di una situazione pericolosa**, che, se non rispettata, potrebbe causare danni o ferite per l'utilizzatore.
Il prodotto fornito **non presenta pericoli per l'utilizzatore se** usato secondo le istruzioni fornite dal presente manuale delle istruzioni per l'uso, a condizione che i dispositivi siano tenuti in costante efficienza.
Prima di qualsiasi intervento sul prodotto, prestare molta attenzione alle etichette poste eventualmente su di esso e/o sulla sua scatola confezione.

SIGNIFICATO DELLA SIMBOLOGIA

Di seguito viene chiaramente specificato il significato dei simboli e delle definizioni che verranno utilizzate nel presente documento.

PERICOLO
Indica la presenza di un pericolo per chi opera sul prodotto e per chi si trova nelle vicinanze, perciò l'attività segnalata deve essere svolta nel rispetto delle norme antinfortunistiche vigenti e delle indicazioni riportate nel presente manuale.

PRECAUZIONE
Indica un'avvertenza su informazioni utili e/o ulteriori raccomandazioni e/o accorgimenti inerenti l'operazione in corso.

ATTENZIONE
Indica un'operazione da eseguire con attenzione per evitare di arrecare danno al prodotto o a cose e persone.

UTILIZZATORE / CONSUMATORE
Persona qualificata ed autorizzata, incaricata di far regolare e funzionare la il prodotto.

INSTALLATORE-MANUTENTORE PERSONA COMPETENTE
Tecnico qualificato ed autorizzato in grado di installare ed eseguire l'installazione e la manutenzione ordinaria e/o straordinaria del prodotto in questione.

CAP. 3. DESCRIZIONE E COMPOSIZIONE DEL PRODOTTO

3.1. COLLAUDI EFFETTUATI PRIMA DELLA CONSEGNA

Prima della consegna, tutti i componenti installati e lo stesso prodotto nel suo stato fornito suddiviso in n. 2 componenti (Corpo Misuratore e Asta di Supporto), sono stati sottoposti a minuzioso controllo sia visivo che strumentale, al fine di garantire la rispondenza alle disposizioni normative e alle richieste contrattuali.
L'accurato rispetto delle nostre istruzioni assicurerà al vostro prodotto, nelle condizioni di funzionamento e d'uso normali, una grande longevità ed affidabilità di funzionamento.

3.2. CAMPO DI APPLICAZIONE E CARATTERISTICHE TECNICHE

SCOPO, FINALITÀ E PARTI COSTRUTTIVE

Il prodotto "Calibro Regolatore Mod. RSR01", è uno strumento di misura, progettato per assistere l'utente nella regolazione ottimale di tutte le parti mobili, quali altezza del nasello, pitch, traslazioni e rotazioni, del "Calcio Regolabile Mod. FUTUR-K6AM" installato sul calcio di un'arma da fuoco (fucile).
Tramite l'RSR01 è possibile mappare le impostazioni di regolazione ottimale, in termini di comfort e impostazione di tiro, costruendo la rassegna dei parametri personali, in modo tale da ottenere un feeling perfetto con l'arma (fucile).

Il prodotto non deve essere utilizzato per scopi e/o misurazioni differenti rispetto a quelle per cui è stato concepito.
L'installazione del calibro regolatore, deve essere eseguita da sole persone competenti (tecnici qualificati di settore).

Il prodotto è costituito da più parti, principalmente realizzate in nylon, fibra di carbonio e alluminio con finitura anodizzata, fornite dal costruttore in n.2 sezioni separate all'interno dell'apposita confezione.

Di seguito si riporta una distinta componenti e un disegno complessivo con la relativa pallinatura, al fine di descrivere e identificare le varie parti costituenti il prodotto, oltre che ad illustrare successivamente la modalità di assemblaggio e installazione dello stesso.

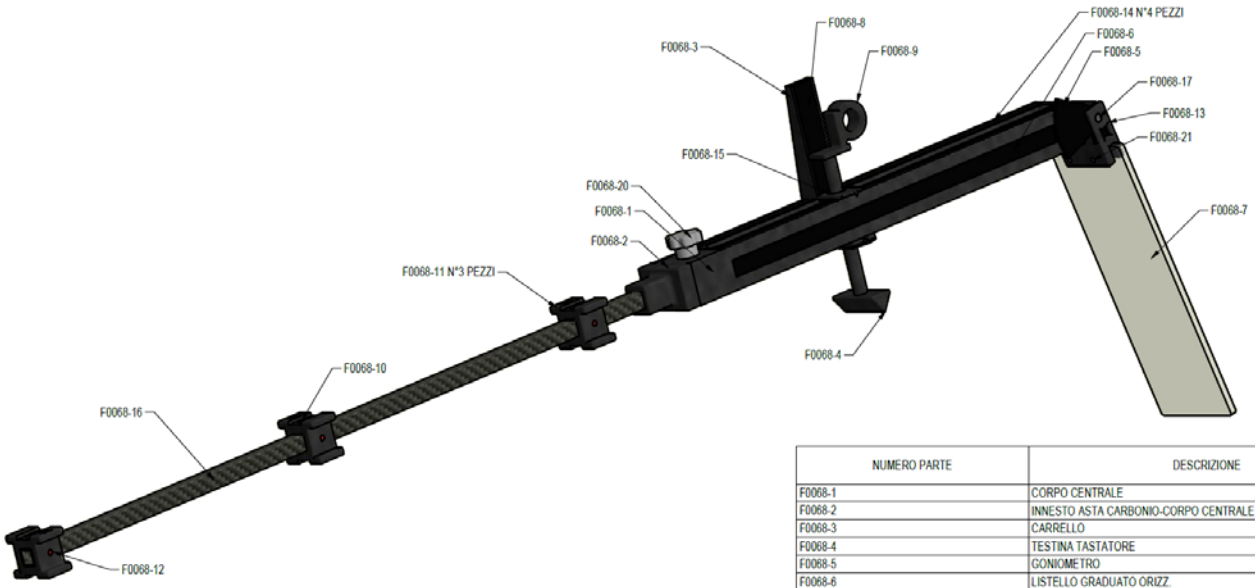

NUMERO PARTE	DESCRIZIONE
F0068-1	CORPO CENTRALE
F0068-2	INNESTO ASTA CARBONIO-CORPO CENTRALE
F0068-3	CARRELLO
F0068-4	TESTINA TASTATORE
F0068-5	GONIOMETRO
F0068-6	LISTELLO GRADUATO ORIZZ.
F0068-7	POLICARBONATO RETROCALCIO
F0068-8	LISTELLO GRADUATO VERTICALE
F0068-9	CORPO TASTATORE
F0068-10	MAGNETE
F0068-11	TASSELLO
F0068-13	SNODO RETROCALCIO
F0068-14	PROFILO A U IN ALLUMINIO
F0068-15	TUBO IN ALLUMINIO
F0068-16	ASTA IN CARBONIO
F0068-17	SPINA
F0068-19	VITE A CANNOCCHIALE
F0068-12	TAPPINO
F0068-20	VITE A CANNOCCHIALE

DATI TECNICI E COSTRUTTIVI

1. Lunghezza: 600 mm
2. Profondità: 250 mm
3. Altezza: 100 mm
4. Peso netto del prodotto: 0,3 Kg

USO NORMALE, USO IMPROPRIO, USO NON CORRETTO O VIETATO

Il prodotto descritto nel presente manuale è previsto per assistere l'utente nella regolazione ottimale di tutte le parti mobili, quali altezza del nasello, pitch, traslazioni e rotazioni, del "Calcio Regolabile Mod. FUTUR-K6AM" installato sul calcio di un'arma da fuoco (fucile), e utilizzato **da n. 1 utilizzatore**.

Nel suo **USO NORMALE**, e ragionevolmente prevedibile, il prodotto può essere utilizzato soltanto:

1. Come strumento di misura, progettato per assistere l'utente nella regolazione ottimale di tutte le parti mobili, quali altezza del nasello, pitch, traslazioni e rotazioni, del "Calcio Regolabile Mod. FUTUR-K6AM" installato sul calcio di un'arma da fuoco (fucile).

Il prodotto non deve essere utilizzato **IN MODO IMPROPRIO**; in particolare:

1. Non può essere utilizzato per altri scopi e/o misurazioni differenti, rispetto a quelle per cui è stato progettato.
2. Non può essere fatto funzionare con parametri diversi da quelli riportati nella tabella delle caratteristiche tecniche e con prodotti e/o materiali aventi caratteristiche diverse da quelle riportate e precedentemente indicate;
3. Ogni uso del prodotto con modalità diverse da quelle indicate nel presente manuale, è da considerarsi improprio e pertanto il costruttore ne declina ogni responsabilità.
4. L'utilizzatore è responsabile dei danni risultanti dalla mancata osservanza delle condizioni di esercizio nel presente documento specificate.

Il prodotto non deve essere utilizzato **IN MODO NON CORRETTO O VIETATO**; in particolare:

1. non deve funzionare con i componenti smontati e/o non fissati correttamente o asportati;
2. non deve funzionare senza che siano stati adottati da parte dell'installatore tutti i provvedimenti circa l'eliminazione dei rischi residui indicati nel presente manuale delle istruzioni per l'uso;
3. non deve venire utilizzato in operazioni diverse da quelle esplicitamente indicate nel presente manuale delle istruzioni per l'uso;
4. non deve essere impiegato in ambienti per cui non è previsto il funzionamento, senza che siano state adottate preventivamente opportune misure di sicurezza (cfr. paragrafo n. 3.2),
5. è vietato consentire l'uso del prodotto a personale non addestrato.
6. E VIETATO L'USO DA PARTE PERSONE AL DI SOTTO DEI 14 ANNI

Il costruttore non può essere considerato responsabile per ogni eventuale guasto causato da un uso irragionevole, improprio e/o sbagliato.

Il consumatore/utilizzatore è comunque responsabile dei danni risultanti dalla mancata osservanza delle condizioni di uso specificate.

Per eventuali dubbi rivolgersi all'ufficio tecnico di Futurmec Srl

È ESPRESSAMENTE VIETATO L'USO DA PARTE DI BAMBINI E GIOVANI AL DI SOTTO DEI 14 ANNI

USO SCORRETTO RAGIONEVOLMENTE PREVEDIBILE

Si può prevedere in modo ragionevole che il consumatore, esegua le seguenti manovre scorrette e da evitare assolutamente:

a) Utilizzare il prodotto per eseguire usi diversi da quelli indicati in questo documento.
b) Eseguire l'installazione del calibro regolatore in proprio-conto senza conoscere la materia, e senza esserne qualificato, compromettendo la sicurezza ed affidabilità del prodotto stesso.
c) Utilizzare per eventuali aggiustamenti e/o sostituzioni future, prodotti e/o componenti diversi da quelli elencati in questo documento, e comunque previsti dal costruttore.

Il costruttore non può essere considerato responsabile per ogni eventuale guasto causato da un uso scorretto ragionevolmente prevedibile COSI' COME IN QUESTO DOCUMENTO CITATO E RIPORTATO.

CAP. 4. ISTRUZIONI PER LA SICUREZZA

4.1. INDICAZIONI SUI RISCHI RESIDUI PRESENTI

RISCHI RESIDUI

Il costruttore, nel rispetto della direttiva 2001/95/CE, relativa alla sicurezza generale dei prodotti, ha elaborato e applicato un sistema di progettazione, costruzione e imballaggio del prodotto per garantire la sicurezza del prodotto immesso sul mercato, a tutela dei consumatori/utilizzatori.
Al fine di attuare misure volte a promuovere il miglioramento della sicurezza e della salute degli utilizzatori del prodotto, il costruttore deve provvedere ad eliminare o ridurre i rischi residui, e dove non eliminabili darne dovuta informativa all'utilizzatore.
Premesso che, in fase progettuale si sono ben individuate le tipologie di materiale da utilizzare e le rispettive lavorazioni meccaniche necessarie per poter eliminare i pericoli di taglio per contatto o di cesoiamento, per eventuali regolazioni da eseguire, di seguito si segnalano i rischi residui permanenti.

UTILIZZO DEL PRODOTTO

Il prodotto deve essere utilizzato esclusivamente per le finalità cui è espressamente dedicato.

L'installatore ed il manutentore, oltre ad essere adeguatamente informati e formati ed operare con cautela e fare attenzione alle segnalazioni riportate sul prodotto e sul presente documento, **devono sempre impiegare massima attenzione durante il normale impiego e rispettare le modalità d'uso previste.**

RISCHIO RESIDUO DOVUTO ALLA PRESENZA DI SPIGOLI VIVI

È presente un rischio residuo per l'utilizzatore durante le fasi di installazione e successivo utilizzo del prodotto, dovuto a possibili contatti accidentali e urti con gli spigoli vivi presenti nel prodotto, che non è stato possibile (per esigenze costruttive) ridurre, con l'utilizzo di raccordi / smussi.

RISCHIO RESIDUO DOVUTO AGLI INTERVENTI CHE RICHIEDONO OPERAZIONI MANUALI

Le operazioni di installazione, regolazione, manutenzione e pulizia del prodotto o di sue parti, seppur eseguite nel rispetto delle indicazioni del presente manuale, sono operazioni manuali che comportano un rischio residuo dovuto **soprattutto a urti, schiacciamento, trascinamento, strisciamento o abrasione**.

Queste operazioni richiedono un notevole grado di attenzione da parte degli addetti ai lavori; il responsabile delle operazioni deve informare adeguatamente il personale su questi rischi residui.

Pertanto sia l'operatore che il manutentore oltre ad essere adeguatamente informati e formati, ogni qualvolta eseguono operazioni manuali, **oltre a rispettare le modalità d'uso previste, devono impiegare dispositivi di protezione delle mani.**

CAP. 5. COMPOSIZIONE IMBALLAGGIO, TRASPORTO E MESSA IN SERVIZIO

La gestione del prodotto è consentita unicamente a personale autorizzato ed opportunamente istruito e dotato di una sufficiente esperienza tecnica.

Il personale addetto alla manipolazione del prodotto deve essere consapevole che la conoscenza e l'applicazione delle norme di sicurezza è parte integrante del proprio lavoro.

Prima di manipolare il prodotto effettuare le seguenti operazioni:

- leggere attentamente la documentazione tecnica
- conoscere le parti e i vari dispositivi del prodotto, la loro localizzazione ed il loro funzionamento.

Prima di iniziare la fase di installazione l'installatore-manutentore deve conoscere perfettamente:

- la posizione, la funzione e l'uso di tutti i dispositivi
- la posizione, la funzione e l'uso di tutte le regolazioni
- le caratteristiche del prodotto
- il presente manuale ed il modo di consultarlo.

L'installatore-manutentore deve inoltre avere ricevuto una adeguata formazione.

5.1. COMPOSIZIONE IMBALLAGGIO

COMPOSIZIONE DEL PRODOTTO ALL'INTERNO DEL SUO IMBALLO

Il prodotto viene fornito dal costruttore, imballato in una confezione in materiale rigido, rivestita all'interno con schiuma poliuretanica per la prevenzione di urti che potrebbero generare graffi, ecc.
Il prodotto all'interno della confezione di cui sopra, si presenta suddiviso in due sezioni / componenti (prodotte tramite utilizzo di stampante 3D), ovvero "Corpo Misuratore" e "Asta di Supporto":

5.2. IMMAGAZZINAGGIO, TRASPORTO e MOVIMENTAZIONE

IMMAGAZZINAGGIO

In caso di immagazzinaggio, il prodotto deve essere riposto in magazzino, in locali arieggiati, al riparo dalla polvere. Gli elementi consegnati, devono rimanere imballati fino al momento dell'installazione finale.

In caso di **lunga inattività** il prodotto deve essere immagazzinato con le precauzioni relative al luogo ed ai tempi di stoccaggio:

1. Immagazzinare il prodotto in luogo chiuso;
2. Proteggere il prodotto da urti e sollecitazioni;
3. Proteggere il prodotto dall'umidità e da eccessive escursioni termiche (fare riferimento alla sottostante tabella);
4. Evitare che il prodotto venga a contatto con sostanze corrosive.
5. Verificare che l'imballo non abbia subito dei danni e che sia perfettamente asciutto.

Il prodotto è stato progettato in modo da sopportare le temperature, l'umidità e le vibrazioni di trasporto e di immagazzinaggio.

Temperatura ambiente	-25 / +40 °C 0 / +40 °C	Evitare luoghi in cui avvengono sbalzi improvvisi di temperatura che possono provocare condensa o congelamento
Temperatura di immagazzinaggio	-25 / +55 °C 0 / +55 °C	
Umidità relativa	100% alla temperatura di +25°C Inferiore al 50% alla temperatura di +40°C Inferiore al 90% alla temperatura di +20°C	
Vibrazioni	5.9 m/s^2 (0.6G) o maggiore	
Spinta atmosferica	900 mbar o maggiore	

La temperatura di immagazzinaggio è intesa **come valori a breve termine,** come ad esempio il trasporto. La condensa o il congelamento avvengono normalmente in luoghi dove sbalzi di temperatura sono elevati. Anche se l'umidità relativa, in questi casi, può rientrare nei valori indicati in tabella, è necessario evitare tali luoghi.

MESSA FUORI SERVIZIO TEMPORANEO

La messa fuori servizio temporaneo del prodotto preclude che lo stesso venga riposizionato nel suo imballo e immagazzinato secondo le prescrizioni del capitolo precedente.

TRASPORTO, SOLLEVAMENTO E MOVIMENTAZIONE

REGOLE GENERALI PER IL TRASPORTO – MOVIMENTAZIONE

Il personale che si occupa della movimentazione deve controllare il peso del prodotto (anche in funzioni di accatastamenti di più prodotti in unico pallet e/o scatola) per scegliere il mezzo più opportuno per il sollevamento/movimentazione.

Adottare ogni cautela per escludere qualsiasi possibilità di danno del prodotto. **Nella movimentazione del prodotto e/o del carico bisogna evitare i rischi di cadute, di urti o di rovesciamento dello stesso.**

5.3. INSTALLAZIONE E MESSA IN SERVIZIO

INSTALLAZIONE

La messa in servizio del "Calibro Regolatore Mod. RSR01" è ammessa e inerente, solo in seguito alla corretta installazione del "Calcio Regolabile Mod. FUTUR-K6AM" sul calcio di un'arma da fuoco (fucile).

L'Installazione del prodotto deve essere eseguita solo da personale competente: INSTALLATORE-MANUTENTORE-PERSONA COMPETENTE.

Procedura di montaggio / installazione:

- Aprire la confezione e prelevare il prodotto custodito all'interno:

- Inserimento della forcella dell'asta di supporto, all'interno del corpo misuratore:

- Verifica visiva del corretto allineamento dei fori:

✓

- Inserimento del pomello filettato all' interno del perno, per il fissaggio dell'asta di supporto al corpo misuratore:

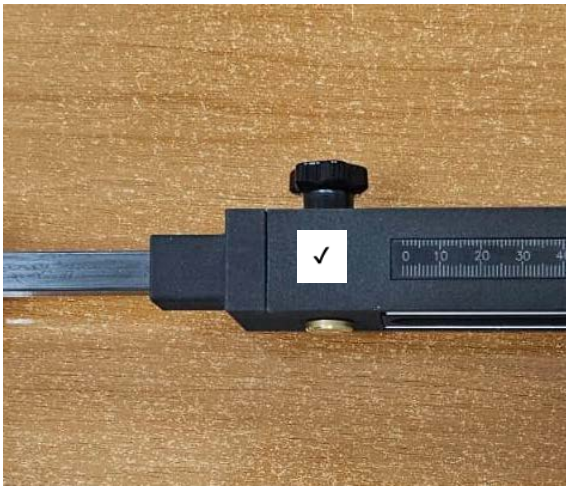

- Corretta installazione / montaggio del prodotto:

CAP. 6. USO DEL PRODOTTO

6.1. USO PREVISTO

Il prodotto “Calibro Regolatore Mod. RSR01”, è uno strumento di misura, progettato per assistere l’utente nella regolazione ottimale di tutte le parti mobili quali altezza del nasello, pitch, traslazioni e rotazioni, del “Calcio Regolabile Mod. FUTUR-K6AM” installato sul calcio di un’arma da fuoco (fucile); in modo particolare è possibile eseguire:

1. REGOLAZIONE DEL PITCH

Posizionando il pannello trasparente posteriore in modo che risulti parallelo all’armatura del calciolo, è possibile rilevare, **sul goniometro a ventaglio laterale**, l’angolo del calcio sulla linea di tiro (pitch).

2. REGOLAZIONE DELLA ROTAZIONE E DEVIAZIONE DEL CALCIOLO

Osservando il retro del fucile attraverso il pannello trasparente, come in figura, può essere rilevata sia la deviazione laterale rispetto all’asse della bindella, sia l’angolo di **rotazione dei due piani di simmetria longitudinale**: quello dell’arma e quello del calciolo.

3. REGOLAZIONE DELL'ALTEZZA DEL CALCIOLO E DEL NASELLO

Con il cursore che scorre orizzontalmente e il tastatore che scorre verticalmente, si può rilevare la **posizione del nasello rispetto alla bindella** dalla punta (che è il punto più alto del nasello), al fondo (che è il punto più basso). Scorrendo il cursore, allo stesso modo, si può procedere alla **misura dell'altezza del calciolo**, sempre riferito alla quota della bindella. La scala graduata orizzontale ha la funzione di referenziare orizzontalmente la posizione del tastatore, quando questi rileva le quote verticali.

4. POSIZIONAMENTO DEL CALIBRO SU BINDELLE DI MISURA DIVERSA

Il calibro è utilizzabile sia per bindelle di larghezza 10 mm, che di larghezza 11 mm, semplicemente accoppiando l'asta (che contiene i supporti magnetici) sul corpo nei due modi possibili ruotati di 180°. I supporti magnetici, infatti, hanno binari rispettivamente larghi 10 e 11 mm.

Nel suo **USO NORMALE**, e ragionevolmente prevedibile, il prodotto può essere utilizzato soltanto:

Come strumento di misura per mappare le impostazioni di regolazione ottimale, in termini di comfort e impostazione di tiro, costruendo la rassegna dei parametri personali, in modo tale da ottenere un feeling perfetto con l'arma (fucile), ed essere utilizzato **da n. 1 utilizzatore.**

CAP. 7. MANUTENZIONE, LUBRIFICAZIONE, PULIZIA

7.1. GENERALITÀ - REQUISITI DEL MANUTENTORE

Con il termine "**manutenzione**" non deve essere inteso solamente il controllo periodico del normale funzionamento del prodotto, ma anche l'analisi ed il conseguente rimedio di tutte quelle cause che per un motivo qualsiasi lo pongono fuori servizio.
È chiaro quindi che la manutenzione investe una gamma di problemi di carattere meccanico e funzionale di varie entità che richiedono all'addetto una buona conoscenza teorico-pratica del prodotto e del suo uso.

In particolare **il personale**, a cui è demandata la **manutenzione, pulizia, sostituzione parti e ricerca guasti** deve porsi i seguenti obiettivi:

1. limitare il decadimento delle parti soggette ad usura;
2. ridurre al minimo gli infortuni;
3. contenere i costi per guasti accidentali;
4. limitare il numero e la durata degli interventi;

Il personale addetto alla **manutenzione, pulizia, sostituzione parti e ricerca guasti** per il raggiungimento di tali obiettivi sarà vincolato al rispetto di talune regole fondamentali e in particolare dovrà:

1. eseguire puntualmente i programmi di lubrificazione (se previsti);
2. collaborare alla definizione ed alla gestione dei ricambi, da richiedere esclusivamente al costruttore del prodotto.

È assolutamente necessario che le attività di **manutenzione, pulizia, sostituzione parti e ricerca guasti** effettuate dall'utilizzatore, **siano affidate a personale esperto**, competente ed autorizzato.

7.2. INTERVENTI DI MANUTENZIONE

INTERVENTI ESEGUIBILI DAGLI UTILIZZATORI DEL PRODOTTO

Di seguito sono indicati tutti i **controlli/verifiche periodiche**, gli **interventi di regolazione e registrazione** e gli interventi di **MANUTENZIONE ORDINARIA** che possono essere svolti anche **dall'utilizzatore del prodotto**.

FREQUENZA	VERIFICA	MODALITÀ E RISCONTRI
Prima di ogni USO	• della completezza del prodotto nelle sue parti	Pima di ogni uso, assicurarsi che il prodotto sia completo delle sue parti.
Prima di ogni USO	• del serraggio di tutti gli elementi	Pima di ogni uso, assicurarsi che gli elementi (pomello filettato e perno) siano correttamente serrati.
Almeno mensilmente	**Verifica visiva di leggibilità** • degli indicatori numerici graduati	Verificare ed eventualmente procedere con la pulizia in caso di scarsa leggibilità, **degli indicatori numerici graduati**

CAP. 8. DURATA VITA MEDIA, DEMOLIZIONE E SMALTIMENTO

8.1. DURATA VITA MEDIA

La vita media di durata del prodotto è stimata dal costruttore in anni 20, sempre che sia verificata secondo le modalità di manutenzione, l'integrità e in funzione dell'uso e dei cicli di misurazione eseguiti.

Nel caso in cui si decida di non utilizzare più il prodotto del presente documento, perché obsoleto e/o irrimediabilmente guasto o usurato al punto da renderne antieconomica la riparazione, occorre procedere alla sua **messa fuori servizio rendendolo inoperante e privo di potenziali pericoli**.

Se il cliente non dispone di personale o strumentazione adeguata per poter eseguire la procedura di demolizione in condizioni di assoluta sicurezza ed in modo tale da garantire l'incolumità degli operatori, rivolgersi al personale tecnico del fabbricante del prodotto.

8.2. DEMOLIZIONE E SMALTIMENTO

Prima di effettuare operazioni di smontaggio, demolizione e smaltimento dei componenti che costituiscono il prodotto, consultare il fabbricante del prodotto, che indicherà le **modalità operative nel rispetto dei principi di sicurezza e di salvaguardia ambientale.**

Provvedere al loro smaltimento operando in conformità alle norme vigenti, rivolgendosi agli organismi preposti e/o ad imprese specializzate nella rottamazione e/o nello smaltimento dei rifiuti, affinché avvenga la separazione tra materiale plastico, materiale metallico e materiale cartaceo.

Il prodotto **può essere smaltito senza bisogno di ridurlo in pezzi minuti**; è sufficiente scollegare i principali elementi che lo compongono e porli negli appositi cassonetti di rifiuto, eseguendo un'opportuna differenziazione degli elementi in ACCIAIO / NYLON / ALLUMINIO.

É vietato ed inoltre passibile di sanzioni, abbandonare il prodotto nell'ambiente.